Mulčovač – sekačka
Mulcher – Mähwerk
KBM 100/120

Návod k používání (CZ)
Bedienungsanleitung (DE)

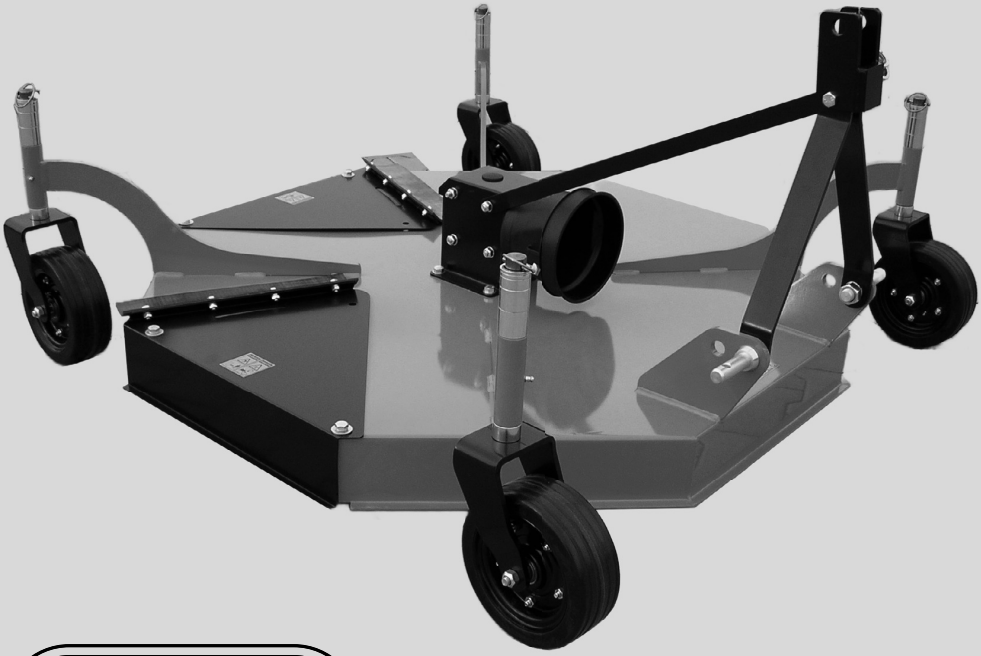

VARES Mnichovice a. s.
Pražská 539, 251 64 Mnichovice,
CZECH REPUBLIC
www.vares.cz • info@vares.cz
Tel.: +420 323 631 333
+420 323 631 334
Fax: +420 323 640 466

Původní návod k používání
březen 2024

Obsluha stroje je povinna si podrobně prostudovat tento návod k používání

Značení použité v tomto návodu k používání a na stroji 4

1. Použité bezpečnostní piktogramy na stroji 4

2. Kontrola zařízení před spuštěním 4

3. Zakázané činnosti se zařízením 4

4. Bezpečnostní pokyny 5

5. Určení výrobku 5

6. Technické údaje 6

7. Popis stroje 7

8. Návod k obsluze 7

9. Údržba a seřizování 7

10. Likvidace výrobku a jeho částí 7

11. Pokyny pro objednávání náhradních dílů 8

12. DOPRAVA, MANIPULACE 8

13. Záruční podmínky 8

Příloha č. 1 – Záruční list 10
Příloha č. 2 – Části stroje – seznam 11

Úvod

Vážený zákazníku!
Děkujeme Vám, že jste se rozhodl zakoupit výrobek společnosti VARES Mnichovice a. s.
Předkládáme Vám tuto brožurku jako pomůcku, která má usnadnit Vaši práci se strojem. Tato technická dokumentace má sloužit k zajištění správného zacházení se strojem a k jeho plnému využití. Věříme, že budete s naším výrobkem stoprocentně spokojeni. Budeme velice rádi, pokud se na nás obrátíte s jakýmkoliv přáním nebo dotazem.

Karel Vodenka, předseda akciové společnosti

Předkládaný návod k obsluze obsahuje technická data stroje, údaje a pokyny pro jeho ustavení a transport, informace týkající se obsluhy a uvedení stroje do chodu.
Návod by však nesplnil své poslání, kdyby s jeho obsahem nebyli seznámeni vedoucí oddělení a především ti, kteří budou stroj obsluhovat a udržovat.
Chceme Vás ubezpečit, že stroji byla z naší strany věnována maximální pozornost a věříme, že při dodržení všech zásad uvedených v tomto návodu k obsluze budete s dodaným strojem spokojeni.
Povinností uživatele a obsluhy je řádně se seznámit před zahájením práce s návodem k používání. Obsahuje důležité informace o bezpečnosti práce, údržbě a je nutné ho považovat za součást zařízení; (co se týče obsluhy stroje nebo zařízení, provádí uživatel zaškolení, včetně pravidelného proškolování obsluhy). Bezporuchová, bezpečná práce se strojem a jeho životnost do značné míry závisí na jeho správné a pečlivé údržbě. Provozní zaměstnanci by měli kompletně rozumět a být seznámeni s informacemi obsaženými ve všech sekcích tohoto návodu. Důležitá jsou především bezpečnostní opatření u každé kapitoly a dále zde uvádíme všeobecná bezpečnostní opatření doporučovaná při provozu tohoto stroje.
Jestliže Vám budou některé informace v návodu nesrozumitelné, obraťte se na výrobce stroje. Doporučujeme Vám vyhotovit si po doplnění údajů o koupi stroje kopii „Návodu k používání" a originál si pečlivě uschovat pro případ ztráty nebo poškození.
Při práci se řiďte bezpečnostními pokyny, abyste se vyvarovali nebezpečí zranění vlastní osoby, osob v okolí nebo zničení hmotného majetku či poškození životního prostředí.

Značení použité v tomto návodu k používání a na stroji

1. Použité bezpečnostní piktogramy na stroji

Upozornění

Uživatel je povinen udržovat piktogramy v čitelném stavu a v případě jejich poškození zajistit jejich výměnu. Piktogramy připevněte po montáži na stroj na viditelná místa z přístupových směrů.

Použité piktogramy a jejich význam.
Zbytková rizika jsou řešena bezpečnostními piktogramy na stroji a upozorněním v návodu k používání.
Zbytková rizika jsou řešena bezpečnostními piktogramy umístěnými na stroji a upozorněním v návodu k používání. Návod k používání upozorňuje na používání příslušných OOP.

- Obsluha je povinna před zahájením činnosti se strojem prostudovat návod k používání a řídit se jeho pokyny
- Před rozjezdem a při činnosti stroje se přesvědčte, že se v blízkosti stroje se nenachází nepovolané osoby – možnost nárazu, zachycení

Při práci se řiďte bezpečnostními pokyny, abyste se vyvarovali nebezpečí zranění vlastní osoby nebo osob v okolí.
Tyto pokyny jsou v návodu k používání označeny tímto výstražným bezpečnostním symbolem:

Když uvidíte v návodu tento symbol, pečlivě si pročtěte následující sdělení.

2. Kontrola zařízení před spuštěním

- obsluha je povinna před zahájením práce zkontrolovat zařízení, zda nevykazuje známky poškození či jiné vlastnosti, které by mohly vést k ohrožení zdraví nebo majetku
- v případě zjištění takového nedostatku nesmí obsluha stroj spustit či jinak na něm pokračovat v činnosti

3. Zakázané činnosti se zařízením

- je zakázáno provozovat zařízení s jakoukoliv poruchou v konstrukci či mechanismu stroje a bez bezpečnostních prvků stroje
- je zakázáno pracovat na stroji pod vlivem alkoholu, drog nebo léků, které mohou snižovat schopnost reakce a pozornost
- je zakázáno uvádět zařízení do chodu, jsou-li přítomny nepovolané osoby v nebezpečné vzdálenosti, nebo v nebezpečném prostoru u stroje
- je zakázáno odstraňovat za chodu zařízení odpad z nebezpečných míst
- je zakázáno dotýkat se pohybujících se částí strojů tělem, nebo předměty a nářadím
- je zakázáno stroj provozovat v rozporu s požadavky na zajištění bezpečnosti práce – viz bezpečnostní pokyny

4. Bezpečnostní pokyny

Varování!

Montáž, připojení, uvedení do provozu a rovněž i údržby a opravy může provádět jen kvalifikovaný, proškolený personál při dodržování:

- Ustanovení tohoto návodu k používání
- Aktuálně platných předpisů týkajících se bezpečnosti práce a úrazové prevence.
- Poškozený stroj nesmí být nikdy uveden do provozu.
- Dříve než začnete jakkoliv obsluhovat stroj, pečlivě si přečtěte tento návod k používání.
- Bezpodmínečně dodržujte bezpečnostní pokyny obsažené v tomto návodu k používání.
- Stroj smějí obsluhovat pouze osoby starší 18 let, duševně a tělesně způsobilí
- Pracovníci provádějící obsluhu a údržbu stroje musí být prokazatelně seznámeni s tímto návodem k používání.
- Seřizování, údržbu a čištění stroje provádějte pouze za klidu.
- Nedotýkejte se pohybujících se částí.
- Bezpečnostní značení na stroji udržujte v čitelném stavu.
- Pokud je na pracovním místě překročen stanovený přípustný limit hluku, daný v příslušném vládním nařízení, musí se obsluha chránit příslušnými ochrannými prostředky – sluchátky nebo ucpávkami.
- Nepracujte nikdy se strojem, když se cítíte unaveni.
- Výměnu poškozených dílů stroje svěřte odborníkovi. Smějí být vyměňovány pouze originální díly.
- Obejte na to, aby matky, čepy a šrouby byly pevně dotaženy a aby stroj byl vždy v technickém stavu odpovídajícím bezpečnému provozu.
- Při práci je nutno dbát všech bezpečnostních předpisů a opatření obsažených v „Pravidlech o bezpečnosti a ochraně zdraví při práci se stroji a zařízeními používaných v zemědělství a lesním hospodářství.

Sekačku roztáčejte plynule, jinak hrozí ulomení vstupní hřídele převodovky!

5. Určení výrobku

Stroj KBM je variabilní systém 3 v 1 umožňující komplexní údržbu parkových ploch a jakékoliv veřejné či městské zeleně. Díky variabilitě zařízení je možno stroj používat jako sekačku s bočním výhozem, zadním výhozem, nebo jako mulčovač. Všechny varianty použití lze nastavit přímo v terénu. Stroje KBM mají nastavitelnou výšku sečení a 4 pojezdová kola.

Pohon kardanem 540 ot./min. Otáčky nožů mulčovače 1 500 ot./min. Připojení na zadní tříbodový závěs kategorie 1.

Směr otáčení nožů je v pracovní poloze stroje po směru hodinových ručiček tj. doprava.

Mulčovače – sekačky KBM jsou dodávané bez náplně převodovky.

Před prvním použitím je třeba soustavu naplnit olejem do převodovek SAE 80W-90 v množství 0,35 l.

Kardan není součástí dodávky stroje KBM.

6. Technické údaje

Základní technická data			
Ukazatel	Jednotka	Hodnota	
		KBM100	KBM120
Výška	mm	440	440
Šířka	mm	1 150	1 350
Délka	mm	1 150	1 350
Hmotnost	kg	130	140
Pracovní šířka	mm	100	120
Výška sečení	mm	25–75	25–75
Počet nožů	ks	2	2

Rozkreska
MULČOVAČ – SEKAČKA
KBM 100/120

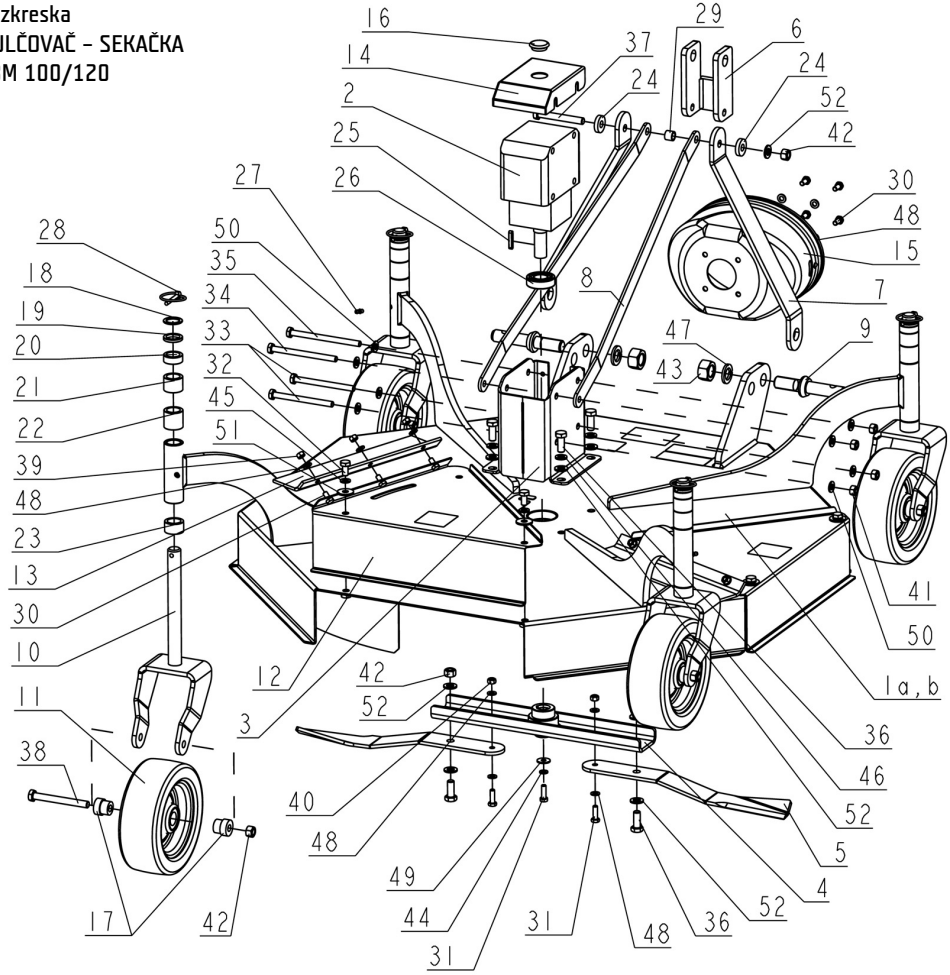

7. Popis stroje

Nesený stroj určený k sečení, nebo mulčování udržovaných travních porostů. Při uzavřeném krytu žacího nože pracuje jako mulčovač, při otevření vyhazovacího otvoru vzadu, nebo z boku se změní na sekačku travních porostů s vyhazováním posečené trávy, buď dozadu, nebo do boku.
Hlavní části stroje: závěs, mulčovací skříň s ochrannými kryty, pojezdová kola, žací ústrojí se dvěma noži, převodovka.

8. Návod k obsluze

Uvedená čísla v bodě 8 se shodují s pozicemi (čísly) v předchozím uvedeném nákresu.
Před prvním použitím odmontujte poklop převodovky (14), odmontujte zátku na horní straně převodovky, nalijte 0,35 l převodového oleje SAE 80W-90 a opět zaklopte. Do otvoru vmáčkněte záslepku (16).
Pomocný rám se montuje na oba čepy (9) a šroub převodovky (35) aby závěsný rám (6) mohl být umístěn do svislé polohy. Z převodovky vyjměte šroub M10x140 (35) i s podložkou (50), k otvoru přiložte první šikmé táhlo (8) a zasuňte šroub zpět do převodovky. Navlékněte druhé šikmé táhlo (8), podložku (50) a zajistěte maticí (41). Z obou čepů (9) odmontujte matici (43) a pérovku (51). Na ně navlékněte svislá táhla (7) a opět zajistěte pérovkou a maticí. Pro umístění čepů je možné použít i otvor blíže k převodovce. Nyní můžete oba spoje dotáhnout.
Plastový kryt kardanu (15) přimontujte čtyřmi šrouby M8x16 (30) přes podložku ø8,4 (48) k držáku převodovky (3).
Z přídavného kola sejměte zákolník (28) a vymezovací podložky (18-23). Zvolte výšku pojezdu kombinací těchto podložek (výchozí 20 mm) a zasuňte ho zespodu do trubky ramena v rohu sekačky. Zbylé podložky nasuňte na vyčnívající konec a zajistěte zákolníkem. Postup opakujte pro zbývající kola. Tímto způsobem se mění výška sekání.

⚠ Sekačku roztáčejte plynule, jinak hrozí ulomení vstupní hřídele převodovky!

9. Údržba a seřizování

Při výměně otupených nebo poškozených nožů (5) odmontujte celé žací ústrojí (4) povolením středového šroubu M8x25 (31). Doporučujeme s noži vyměnit i upínací šrouby (31, 36) i matice (40, 42). Před smontováním namažte hřídel převodovky tuhým mazivem pro snadnější demontáž.
Mazání pojezdových kol se provádí tuhým mazivem ručním mazacím lisem minimálně 2x za rok jinak podle potřeby. Trubky ramen se také mohou mazat.
Čistění – stroj čistěte od bláta, tvrdých nečistot a popř. umyjte tlakovou vodou.

10. Likvidace výrobku a jeho částí

Po uplynutí doby životnosti stroje/výrobku nebo v okamžiku, kdy by jeho oprava byla neekonomická, likvidují se jednotlivé části po celkové demontáži stroje/výrobku v souladu s požadavky zákona o odpadech č. 185/2001 Sb., ve znění pozdějších přepisů následovně:
Kovové části se roztřídí podle druhu kovů a nabídnou k prodeji organizaci zabývající se sběrem druhotných surovin.
Části elektrických zařízení se odevzdají organizaci pověřené sběrem a likvidací elektroodpadu.
Části z umělých hmot a podobných materiálů nepodléhajících přirozenému rozkladu se roztřídí a odevzdají organizaci zabývající se sběrem těchto materiálů.
Pokud jsou součástí Vašeho stroje/výrobku pneumatiky, odevzdejte je na místo zpětného odběru pneumatik. Seznam míst s možností vyhledání nejbližšího odběrného místa ve Vašem kraji naleznete na stránkách Ministerstva životního prostředí: http://iris.mzp.cz/Aplikace/azop.nsf.

11. Pokyny pro objednávání náhradních dílů

Při opravách třínožové sekačky používejte pouze originální náhradní díly. Objednávku náhradních dílů urychlíte, pokud při objednávání uvedete:
1) Katalogové číslo výrobku
2) Přesnou adresu se jménem a pokud možno telefonickým spojením na Vás.
Zboží objednávejte včas, pokud možno s časovým předstihem.
Prodej výrobků a náhradních dílů zajišťuje výrobce:
VARES Mnichovice a. s., Pražská 539, 251 64 Mnichovice
Web: www.vares.cz Tel: 323 631 334, 323 631 333, Fax: 323 640 466
E-mail: info@vares.cz a Váš prodejce (prodejce u kterého jste výrobek zakoupil)

12. DOPRAVA, MANIPULACE

BALENÍ: stroj je uložen v kovovém rámu, určeném pro přepravu.
Pozor! Při manipulaci se strojem dodržujte bezpečnostní předpisy vztahující se na tuto činnost!
Manipulaci je možné provádět pomocí vysokozdvižných vozíků odpovídající nosnosti.
Doprava se provádí pomocí běžných dodávkových, nebo nákladních dopravních prostředků odpovídající nosnosti.

13. Záruční podmínky

1) U dodaného výrobku odpovídá výrobce za konstrukci, funkci, jakost a úplnost jen za těch podmínek, že s vozíkem je zacházeno podle návodu. Záruka se nevztahuje na vady vzniklé přirozeným opotřebením, vadným skladováním nebo neodbornou obsluhou, popřípadě poškození způsobená odběratelem nebo třetí osobou.
2) Záruka zaniká havárií třínožové sekačky, která nebyla způsobena vadou materiálu ani výroby, nebo zásahem do konstrukce návěsu VARES bez souhlasu výrobce.
Záruční doba trvá 2 roky ode dne prodeje.

Příloha č. 1 – Záruční list

Záruční list

Záruční list patří k prodávanému výrobku odpovídajícího typu a výrobního čísla jako část jeho příslušenství. Je třeba jej předložit při každé reklamaci. Za předpokladu dodržení záručních podmínek poskytujeme spotřebiteli záruční dobu

24 měsíců
ode dne prodeje

Záruka se nevztahuje na vady způsobené vnějšími vlivy, jako jsou například poruchy v elektrické síti, poškození způsobené živelnými pohromami, nevhodné provozní podmínky, poškození při dopravě a manipulaci, nebo je-li výrobek používán v rozporu s návodem k používání. Nárok na záruku zaniká rovněž v případě neoprávněného zásahu do zařízení majitelem nebo jinou osobou (organizací).
Při dodržení záručních podmínek a po předložení dokladu o koupi a správně vyplněného záručního listu, odstraní dodavatel bezplatně veškeré poruchy, způsobené výrobními vadami nebo vadným materiálem tak, aby mohl být výrobek řádně užíván.
Prodávající je povinen řádně a úplně vyplnit tento záruční list. Neúplný nebo neoprávněně měněný záruční list je neplatný. Záruční doba se prodlužuje o dobu, po kterou byl výrobek v záruční opravě. Doporučujeme Vám společně se záručním listem a dokladem o koupi uschovat i doklady o provedení opravy.

Pokud bude při opravě zjištěno, že se na uplatňovanou závadu nevztahují uvedené záruční podmínky, uhradí náklady s jejím odstraněním zákazník.

Název a typ výrobku: . . . . . .

Výrobní číslo: . . . . . Datum prodeje: . . . . . .

Zákazník: Jméno a příjmení:

(Název firmy, IČO): . . . . . *

Adresa zákazníka: . . . . . *

Prodejce: (razítko, podpis): . . . . . .

*nepoviné

Příloha č. 2 – Části stroje – seznam

Poz.	Název ND
1a	Tělo žacího stroje KBM 100
1b	Tělo žacího stroje KBM 120
2	Převodovka L- 25J s volnoběžkou
3	Držák převodovky KBM 100,120
4	Držák nože KBM 100,120
5	Nůž žac.str.KBM 100-120 (6mm levotočivý)-opačný
5	Nůž žac.str. KBM 100-120 (6mm pravotočivý)
6	Závěs rotačního stroje KBM 100,120
7	Rám svislé táhlo KBM 100,120
8	Rám šikmé táhlo KBM 100,120
9	Čep boxu
10	Vidlice ke kolu KBM 100,120
11	WHEEL 210 x 80 P WITH BALL BEARING kolo pryžové
12	Kryt otvoru KBM 100,120
13	Guma krytu otvoru KBM 100,120
14	Poklop převodovky KBM 100,120
15	Plastový kryt převodovky - ovál - SHAFT CONES
16	Zátka plná 30 - k poklopu převodovky
17	Distanční trubka kola - pozink
18	Distanční podložka 2 mm
19	Distanční podložka 5 mm
20	Distanční podložka 13 mm
21	Distanční podložka 20 mm
22	Distanční podložka 26 mm
23	Distanční podložka 33 mm
24	Podložka tvrdá pr. 32 mm
25	Ocelový klín 6x6x35
26	Ložisko ložiskového domu 6205 A 2RS
27	Mazací hlavice
28	Kolík s kroužkem 39660 6
29	Hadice 12,5/17mm, RW501 (PN21/501-93)
30	Šroub M8 x 16 pozink šestihran.hlava
31	Šroub M8 x 25 pozink šestihran.hlava
32	Šroub M10 x 20 pozink šestihran.hlava
33	Šroub M10 x 120 pozink šestihran.hlava
34	Šroub M10 x 130 pozink šestihran.hlava
35	Šroub M10 x 140 pozink šestihran.hlava
36	Šroub M12 x 30 pozink šestihran.hlava
37	Šroub M12 x 90 pozink šestihran.hlava
38	Šroub M12 x 110 pozink šestihran.hlava
39	Matka M 8 pozink
40	Matka M8 zmáčklá
41	Matka M10 zmáčklá
42	Matka M12 zmáčklá
43	Matka M22 x 1,5 Pozink
44	Podložka 8,2 pérová
45	Podložka 10 pérová pozink
46	Podložka 12,2 pérová pozink
47	Podložka 22 pružná
48	Podložka 8,4 plochá
49	Podložka 8,4 velká
50	Podložka 10,5 plochá pozink
51	Podložka 10,5 velká
52	Podložka 13 plochá pozink

Výrobce si vyhrazuje právo změny. Tiskové chyby vyhrazeny

Die Maschinenbediener sind verpflichtet, diese Gebrauchsanleitung detailliert durchzulesen

Inhaltsverzeichnis

1. An der Maschine verwendete Sicherheitspiktogramme 13

2. Kontrolle der Anlage vor dem Start 13

3. Untersagte Tätigkeiten mit der Anlage 13

4. Sicherheitshinweise 14

5. Produktbestimmung 14

6. Technické údaje 15

7. Maschinenbeschreibung 16

8. Bedienungsanleitung 16

9. Warten und Einrichten 16

10. Entsorgung des Produkts und dessen Teile 17

11. Hinweise zur Ersatzteilbestellung 17

12. Transport und Umschlag 17

13. Garantiebedingungen 17

Anhang 1 – Garantieschein 18

Vorwort

Sehr geehrter Kunde!
Vielen Dank, dass Sie sich für den Kauf eines Produkts von VARES Mnichovice a. s. entschieden haben.
Wir präsentieren Ihnen diese Broschüre als Hilfe, die Ihnen die Arbeit mit unserer Maschine erleichtern soll. Diese technische Dokumentation soll den korrekten Umgang mit der Maschine und deren volle Nutzung gewährleisten. Wir hoffen, dass Sie mit unserem Produkt vollkommen zufrieden sein werden. Wir würden uns sehr freuen, wenn Sie uns bei Wünschen oder Fragen kontaktieren.

Karel Vodenka, Vorsitzender der Aktiengesellschaft

Die vorgelegte Bedienungsanleitung enthält technische Daten der Maschine, Angaben und Anweisungen für die Aufstellung und den Transport der Maschine, Informationen zur Bedienung und Inbetriebnahme der Maschine.
Die Anleitung würde jedoch nicht ihre Botschaft erfüllen, wenn die Abteilungsleiter und vor allem die Maschinenbediener mit dem Inhalt der Anleitung nicht vertraut gemacht werden.
Wir möchten Sie versichern, dass der Maschine unsererseits maximale Aufmerksamkeit gewidmet wurde, und hoffen, dass Sie mit der Maschine bei der Einhaltung der in dieser Bedienungsanleitung genannten Grundsätze zufrieden sein werden.
Die Pflicht des Anwenders und der Bediener ist, sich vor der Aufnahme der Arbeiten mit der Gebrauchsanleitung ordentlich vertraut zu machen. Sie enthält wichtige Informationen zum Arbeitsschutz und zur Wartung und sie ist als Bestandteil der Anlage zu verstehen (der Anwender hat eine Einweisung in die Bedienung der Maschine oder der Anlage, einschließlich der regelmäßigen Bedienerschulung durchzuführen).
Die störungsfreie, sichere Arbeit mit der Maschine und die Standzeit der Maschine sind im wesentlichen von der richtigen und sorgfältigen Wartung abhängig.
Die Betriebsmitarbeiter sollten die in allen Abschnitten dieser Anleitung enthaltenen Informationen komplett verstehen und kennen. Wichtig sind vor allem die Sicherheitsmaßnahmen bei jedem Kapitel und ferner führen wir hier allgemeine Sicherheitsmaßnahmen, die beim Betrieb dieser Maschine empfohlen werden.
Falls Sie einige Informationen in dieser Anleitung nicht verstehen, wenden Sie sich bitte an den Maschinenhersteller. Wir empfehlen Ihnen, eine Kopie der „Gebrauchsanleitung“ zur Ergänzung der Angaben über den Kauf der Maschine zu erstellen und diese für den Fall deren Verlustes oder Beschädigung aufzubewahren.
Bei der Arbeit richten Sie sich bitte nach den Sicherheitshinweisen, um die Gefahr der Verletzung Ihrer eigenen Person oder der Personen in der Umgebung oder die Gefahr der Zerstörung des materiellen Eigentums oder der Umweltbeeinträchtigung zu vermeiden.

In dieser Gebrauchsanleitung und an der Maschine verwendete Zeichen

1. An der Maschine verwendete Sicherheitspiktogramme

Bitte beachten

Der Anwender hat die Piktogramme im lesbaren Zustand zu halten und bei deren Beschädigung für deren Austausch zu sorgen. Befestigen Sie die Piktogramme nach der Montage an die Maschine, und zwar auf Stellen, die von den Zugangsrichtungen sichtbar sind.

Verwendete Piktogramme und ihre Bedeutung.
Auf Restrisiken wird durch Sicherheitspiktogramme an der Maschine und Warnhinweise in der Gebrauchsanleitung hingewiesen.
Auf Restrisiken wird durch an der Maschine angebrachte Sicherheitspiktogramme und Warnhinweise in der Gebrauchsanleitung hingewiesen. In der Gebrauchsanleitung wird auf die Verwendung von geeigneter PSA hingewiesen.

- Das Bedienungspersonal ist verpflichtet, die Anweisungen in der Betriebsanleitung lesen und befolgen, bevor er die Maschine in Betrieb nimmt
- Vergewissern Sie sich vor dem Start und während des Betriebs der Maschine, dass sich keine unbefugten Personen in der Nähe der Maschine aufhalten – Stoßgefahr, Einklemmgefahr

Bei der Arbeit richten Sie sich bitte nach den Sicherheitshinweisen, um die Gefahr der Verletzung Ihrer eigenen Person oder der Personen in der Umgebung zu vermeiden.
Diese Hinweise sind in der Gebrauchsanweisung mit folgendem Sicherheits-Warnsymbol gekennzeichnet:

Wenn Sie in der Anleitung dieses Symbol sehen, lesen Sie bitte sorgfältig folgende Mitteilung.

2. Kontrolle der Anlage vor dem Start

- der Bediener ist verpflichtet, vor Arbeitsbeginn das Gerät auf Anzeichen von Schäden oder andere Merkmale, die zu einer Gefährdung von Gesundheit oder Eigentum führen könnten, zu überprüfen und sich vergewissern
- wird ein solcher Mangel festgestellt, so darf der Bediener die Maschine nicht in Betrieb setzen oder seine Tätigkeit daran anderweitig fortsetzen

3. Untersagte Tätigkeiten mit der Anlage

- es ist verboten, die Anlage mit einem Schaden an der Konstruktion oder am Mechanismus der Maschine, und ohne Sicherheitselemente der Maschine zu betreiben
- es ist verboten, an der Maschine unter dem Einfluss von Alkohol, Drogen oder Medikamenten, die die Reaktion und Aufmerksamkeit beeinträchtigen können, zu arbeiten
- es ist verboten, die Maschine in Betrieb zu nehmen, wenn sich Unbefugte in einem gefährlichen Abstand oder in einem gefährlichen Bereich in der Nähe der Maschine aufhalten

- es ist verboten, während des Betriebs Abfälle aus Gefahrenstellen zu entfernen
- es ist verboten, bewegliche Maschinenteile mit dem Körper oder mit Gegenständen und Werkzeugen zu berühren
- es ist verboten, die Maschine im Widerspruch zu den Anforderungen an die Sicherstellung der Arbeitssicherheit zu betreiben – siehe Sicherheitshinweise

4. Sicherheitshinweise

Warnung!

Die Montage, den Anschluss, die Inbetriebnahme sowie die Wartungs- und Reparaturarbeiten können nur von einem qualifizierten, eingewiesenen Personal durchgeführt werden, und zwar unter Einhaltung von:

- Bestimmungen dieser Gebrauchsanleitung
- aktuell gültigen Vorschriften zum Arbeitsschutz und Verletzungsvorbeugung.
- Beschädigte Maschine darf nie in Betrieb genommen werden.
- Bevor Sie mit der Bedienung der Maschine anfangen, lesen Sie bitte diese Gebrauchsanleitung sorgfältig durch.
- Die in dieser Gebrauchsanleitung enthaltenen Sicherheitshinweise sind unbedingt einzuhalten.
- Die Maschine darf nur von Personen über 18 Jahren bedient werden, die geistig und körperlich fit sind
- Das Bedienungs- und Wartungspersonal muss nachweislich mit dieser Betriebsanleitung vertraut sein.
- Die Maschine nur im Ruhezustand einstellen, warten und reinigen.
- Die sich bewegenden Teile nicht berühren.
- Halten Sie die Sicherheitszeichen an der Maschine in einem lesbaren Zustand.
- Wird die festgelegte Lärmgrenze, die in der einschlägigen Regierungsverordnung vorgegeben ist, auf dem Arbeitsplatz überschritten wird, müssen sich die Bediener mit entsprechenden Schutzmitteln – Gehörschutz oder Ohrstöpsel – schützen.
- Arbeiten Sie nie mit der Maschine, wenn Sie sich müde fühlen.
- Beauftragen Sie einen Fachmann mit dem Austausch der beschädigten Maschinenteile. Es dürfen nur Originalteile ausgetauscht werden.
- Achten Sie darauf, dass die Mutter, Bolzen und Schrauben festgezogen sind und dass die Maschine immer in dem technischen Zustand ist, der einem sicheren Betrieb entspricht.
- Bei der Arbeit sind alle enthaltenen Sicherheitsvorschriften und Maßnahmen in den „Arbeitsschutzbestimmungen bei der Arbeit mit land- und forstwirtschaftlichen Maschinen und Einrichtungen“ zu beachten.

Drehen Sie das Mähwerk kontinuierlich,
sonst kann die Getriebeeingangswelle brechen!

5. Produktbestimmung

Die Maschinen KBM ist ein variables System 3 in 1, welches die komplexe Wartung von Parkflächen und jedweden öffentlichen bzw. städtischen Grünanlagen ermöglicht. Dank der Variabilität der Geräte kann die Maschine als Rasenmäher mit seitlichem Auswurf, als Rasenmäher mit hinterem Auswurf oder als Mulcher verwendet werden. Alle Einsatzvarianten können unmittelbar im Gelände eingestellt werden. Die Maschinen KBM haben eine verstellbare Mähhöhe und 4 Laufräder.

Kardanantrieb 540 U/min. / Min. Drehzahl der Messer des Mulchers 1500 U. / Min. Anschluss an die hintere Dreipunktaufhängung der Kategorie 1.

Die Drehrichtung der Messer ist in der Arbeitsposition der Maschine im Uhrzeigersinn, d.h. nach rechts.

Die KBM-Mulcher – Rasenmäher werden ohne Getriebefüllung geliefert.

Vor dem ersten Einsatz muss das System mit 0,35 l SAE 80W-90-Getriebeöl befüllt werden.

Der Kardan ist nicht im Lieferumfang der KBM-Maschine enthalten.

6. Technické údaje

Technische Grunddaten			
Indikator	Einheit	Wert	
		KBM100	KBM120
Höhe	mm	440	440
Breite	mm	1 150	1 350
Länge	mm	1 150	1 350
Gewicht	kg	130	140
Arbeitsbreite	mm	100	120
Mähhöhe	mm	25–75	25–75
Anzahl der Messer	Stck.	2	2

Streugerät – MULCHER
KBM 100/120

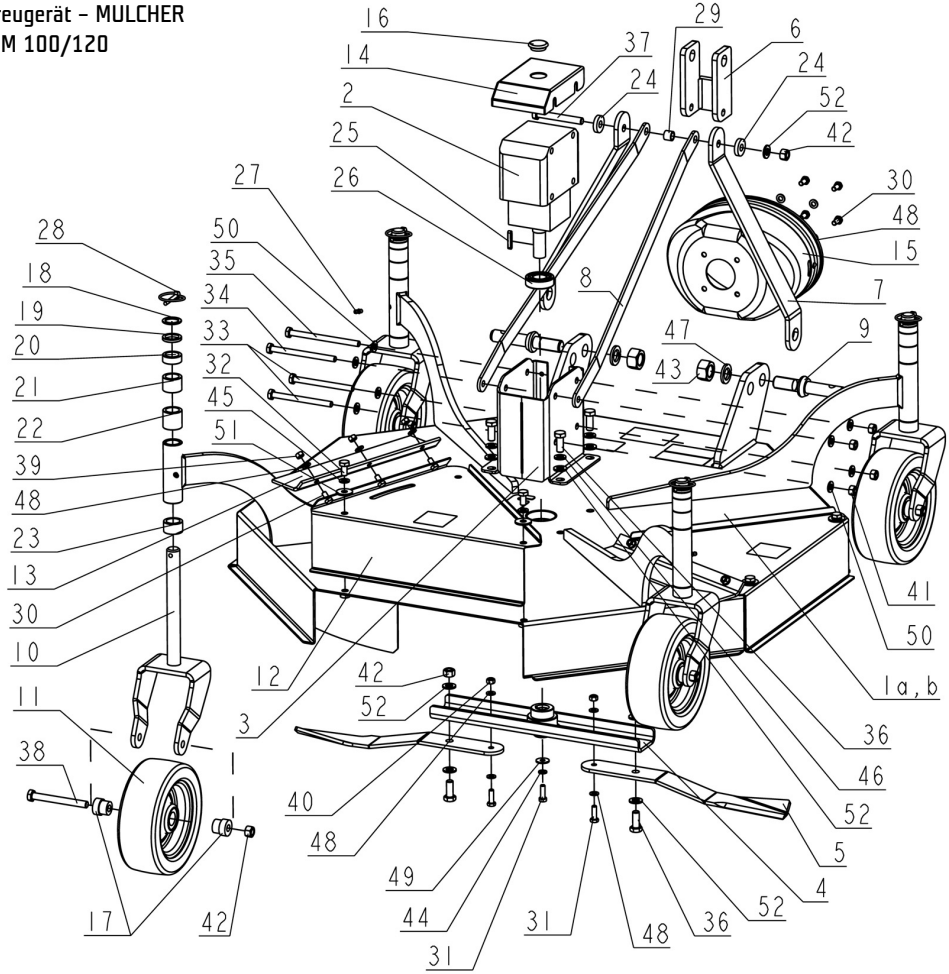

7. Maschinenbeschreibung

Getragene Maschine zum Mähen oder Mulchen von gepflegten Grünflächen. Wenn die Mähmesserabdeckung geschlossen ist, arbeitet er als Mulcher, wenn die Auswurföffnung hinten oder an der Seite geöffnet wird, verwandelt er sich in einen Rasenmäher, bei dem das Schnittgut entweder nach hinten oder zur Seite ausgeworfen wird.
Hauptbestandteile der Maschine: Hubwerk, Mulchkasten mit Schutzabdeckungen, Laufräder, Mähwerk mit zwei Messern, Getriebe.

8. Bedienungsanleitung

Die Nummern in Punkt 8 entsprechen den Positionen (Nummern) in der vorstehenden Zeichnung
Vor der ersten Inbetriebnahme den Getriebedeckel (14) abnehmen, den Stopfen auf der Oberseite des Getriebes entfernen, 0,35 l SAE 80W-90-Getriebeöl einfüllen und den Stopfen wieder einsetzen. Drücken Sie den Stopfen (16) in die Öffnung.
Der Hilfsrahmen wird an den beiden Bolzen (9) und dem Getriebebolzen (35) befestigt, so dass der Aufhängerahmen (6) in eine senkrechte Position gebracht werden kann. Entfernen Sie die Schraube M10x140 (35) und die Unterlegscheibe (50) aus dem Getriebe, legen Sie die erste abgewinkelte Zugstange (8) an die Öffnung und stecken Sie die Schraube wieder in das Getriebe ein. Die zweite abgewinkelte Zugstange (8) und die Unterlegscheibe (50) auffädeln und mit der Mutter (41) sichern. Entfernen Sie die Mutter (43) und die Feder (51) von beiden Stiften (9). Fädeln Sie die vertikalen Zugstangen (7) auf und sichern Sie sie wieder mit der Feder und der Mutter. Es ist auch möglich, eine Öffnung näher am Getriebe zu verwenden, um die Stifte zu positionieren. Jetzt können Sie beide Verbindungen festziehen.
Befestigen Sie die Kunststoffabdeckung des Kardans (15) mit vier Schrauben M8x16 (30) durch die Unterlegscheibe Ø 8,4 (48) hindurch an der Getriebehalterung (3).
Entfernen Sie den Achsennagel (28) und die Sicherungsscheiben (18–23) aus dem Hilfsrad. Wählen Sie die Höhe des Verfahrwegs, indem Sie diese Unterlegscheiben kombinieren (Standardwert 20 mm) und stecken Sie sie von unten in das Armrohr in der Ecke des Rasenmähers. Schieben Sie die restlichen Unterlegscheiben auf das überstehende Ende und sichern Sie sie mit einem Achsennagel. Wiederholen Sie den Vorgang bei den restlichen Rädern. Auf diese Weise wird die Mähhöhe verändert.

Drehen Sie das Mähwerk kontinuierlich,
sonst kann die Getriebeeingangswelle brechen!

9. Warten und Einrichten

Zum Auswechseln stumpfer oder beschädigter Messer (5) das gesamte Mähwerk (4) durch Lösen der Mittelschraube M8x25 (31) abnehmen. Wir empfehlen, zusammen mit den Messern auch die Spannschrauben (31, 36) und Muttern (40, 42) zu ersetzen. Schmieren Sie die Getriebewelle vor der Montage mit einem Festschmierstoff, um die Demontage zu erleichtern.
Die Schmierung der Laufräder erfolgt mit Festschmierstoff unter Verwendung einer Handschmierpresse mindestens 2x im Jahr, ansonsten nach Bedarf. Die Armrohre können auch geschmiert werden.
Reinigung – Reinigen Sie die Maschine von Schlamm und hartem Schmutz und waschen Sie sie bei Bedarf mit Druckwasser.

10. Entsorgung des Produkts und dessen Teile

Am Ende der Lebensdauer der Maschine / des Produkts oder zu einem Zeitpunkt, zu dem ihre/seine Reparatur unwirtschaftlich wäre, werden die einzelnen Teile nach vollständiger Demontage der Maschine / des Produkts gemäß den Anforderungen des Abfallgesetzes Nr. 185/2001 Slg. in der geänderten Fassung wie folgt entsorgt:
Metallteile werden nach der Metallart klassifiziert und einer Organisation zum Verkauf angeboten, die sich mit der Sammlung von Sekundärrohstoffen befasst.
Teile der elektrischen Ausrüstung sind einer Organisation zu übergeben, die für die Sammlung und Entsorgung von Elektroschrott verantwortlich ist.
Teile aus Kunststoffen und ähnlichen Materialien, die keiner natürlichen Zersetzung unterliegen, sind zu sortieren und einer an der Sammlung dieser Materialien beteiligten Organisation zu übergeben.
Wenn Reifen Teil Ihrer Maschine / Ihres Produkts sind, sind diese zur Reifenrücknahmestelle zurückzubringen. Eine Liste der Stellen mit der Möglichkeit, die nächstgelegene Sammelstelle in Ihrer Region zu finden, finden Sie auf der Website des Umweltministeriums: http://iris.mzp.cz/Aplikace/azop.nsf.

11. Hinweise zur Ersatzteilbestellung

Bei Reparaturen des Dreimesser-Rasenmähers nur Original-Ersatzteile verwenden. Die Bestellung von Ersatzteilen kann beschleunigt werden, wenn bei der Bestellung folgende Angaben gemacht werden:
1) Katalognummer des Produktes
1) Genaue Adresse mit der Angabe des Namens, und wenn möglich Ihrer Telefonnummer.
Bestellen Sie die Ware rechtzeitig, wenn möglich im Voraus.
Der Verkauf von Produkten und Ersatzteilen erfolgt durch den Hersteller:
VARES Mnichovice a. s., Pražská 539, 251 64 Mnichovice
Web: www.vares.cz Tel.: 323 631 334, 323 631 333, Fax: 323 640 466
E-Mail: info@vares.cz und Ihr Verkäufer (Verkäufer, bei dem Sie das Produkt gekauft haben)

12. Transport und Umschlag

VERPACKUNG: Die Maschine ist in einem Metallrahmen untergebracht, der für den Transport bestimmt ist.
Achtung! Beachten Sie beim Umgang mit der Maschine die Sicherheitsvorschriften in Bezug auf diese Aktivität!
Der Umschlag kann mit Gabelstaplern mit entsprechender Tragfähigkeit erfolgen.
Der Transport wird mittels der üblichen Liefer- oder Güterbeförderungsmittel mit der entsprechenden Tragfähigkeit durchgeführt.

13. Garantiebedingungen

1) Beim gelieferten Produkt haftet der Hersteller für die Konstruktion, Funktion, Qualität und Vollständigkeit nur unter den Bedingungen, wenn mit dem Produkt nach der Anleitung manipuliert wird. Die Garantie bezieht sich nicht auf Mängel, die durch den natürlichen Verschleiß, die fehlerhafte Lagerung oder die unsachgemäße Bedienung entstehen, beziehungsweise auf die Beschädigungen, die vom Abnehmer oder von der dritten Person verursacht werden.
2) Die Garantie erlischt durch einen Unfall des Dreimesser-Rasenmähers, der nicht durch einen Material- oder Herstellungsfehler oder durch einen Eingriff in die Konstruktion des VARES-Anhängers ohne Zustimmung des Herstellers verursacht wurde.
Die Garantiezeit beträgt 2 Jahre ab Verkaufsdatum.

Anhang 1 – Garantieschein

Garantieschein

Der Garantieschein gehört zum verkauften Produkt des entsprechenden Typs und der entsprechenden Seriennummer als Teil seines Zubehörs. Er muss bei jeder Reklamation eingereicht werden. Unter der Voraussetzung, dass die Garantiebedingungen erfüllt sind, gewähren wir dem Verbraucher eine Garantiezeit von

24 Monaten
ab dem Verkaufsdatum

Die Garantie deckt keine Mängel ab, die durch äußere Einflüsse verursacht wurden, wie z. B. Stromausfälle, Schäden durch Naturkatastrophen, unsachgemäße Betriebsbedingungen, Schäden während des Transports und der Handhabung oder wenn das Produkt im Widerspruch zur Bedienungsanleitung verwendet wird. Der Anspruch auf Garantie erlischt auch bei unbefugten Eingriffen in das Gerät. durch den Eigentümer oder eine andere Person (Organisation).
Unter Einhaltung der Garantiebedingungen und gegen Vorlage eines Kaufnachweises und eines korrekt ausgefüllten Garantiescheins beseitigt der Lieferant kostenlos alle Mängel, die durch Herstellungsfehler oder fehlerhaftes Material verursacht wurden, damit das Produkt ordnungsgemäß verwendet werden kann. Der Verkäufer ist verpflichtet, diesen Garantieschein ordnungsgemäß und vollständig auszufüllen. Ein unvollständiger oder unbefugt geänderter Garantieschein ist ungültig. Die Garantiezeit verlängert sich um die Zeit, für die das Produkt unter Garantiereparatur stand. Wir empfehlen Ihnen, die Reparaturdokumente zusammen mit dem Garantieschein und dem Kaufnachweis aufzubewahren.

Wenn sich bei der Reparatur herausstellt, dass die angegebenen Garantiebedingungen nicht für den geltend gemachten Mangel gelten, trägt der Kunde die Kosten für dessen Beseitigung.

Name und Typ des Produktes: . . . . . .

Seriennummer: . . . . . Verkaufsdatum: . . . . . .

Kunde: Vorname und Nachname:

(Name des Unternehmens, IdNr.): *

Adresse des Kunden:*

Verkäufer: (Stempel, Unterschrift):

*optional

ES PROHLÁŠENÍ O SHODĚ (originál)
EC declaration of conformity (Englishment)

Výrobce / *Manufacturer*:	VARES Mnichovice a.s.
Adresa / *Address*:	Pražská 539, Mnichovice 251 64, CZECH REPUBLIC
IČ / *ID*:	00 66 24 37
Jméno a adresa osoby pověřené sestavením technické dokumentace (podle 2006/42/EC, NV č. 176/2008 Sb/ *Name and address of the person authorised to compile the technical file (according to 2006/42/EC)*:	VARES Mnichovice a.s., Pražská 539, Mnichovice 251 64
Výrobek (stroj) – typ / *Product (Machine) – Type*:	**Mulčovač-sekačka - KBM 100 / 120**
Výrobní číslo / *Serial number*:	
Popis / *Description*:	Nesený stroj určený k sečení travních porostů nebo drcení a mulčování rostlinných zbytků a porostů. Při uzavřeném krytu žacího nože pracuje jako mulčovač, při otevření vyhazovacího otvoru vzadu nebo z boku se změní na sekačku travních porostů s vyhazováním posečené trávy buď dozadu nebo do boku. Stroj se připojuje do zadních TBZ traktorů kategorie 1 a 2. Hlavní části: závěs, mulčovací skříň s ochrannými kryty a možností změny na sekačku otevřením části krytu, z přední části je pevný kryt otevřen a vybaven řetízky, žací ústrojí s jedním na koncích volně otočným nožem, pohonné ústrojí.
Prohlašujeme, že strojní zařízení splňuje všechna příslušná ustanovení uvedených směrnic (NV) / *We declare that the machinery fulfils all the relevant provisions mentioned Directives (Government Provisions)*:	Strojní zařízení – směrnice 2006/42/EC, NV č. 176/2008 Sb. / *the Machinery Directive 2006/42/EC*,
Harmonizované technické normy a technické normy použité k posouzení shody / *The harmonized technical standards and the technical standards applied to the conformity assessment*:	ČSN EN ISO 12100-2, ČSN EN 1050 ČSN EN 745+A1, ČSN EN ISO 4254-1, ČSN EN ISO 11201
Použitý postup posouzení shody / *To the conformity assessment applied procedure*:	Na základě směrnice 2006/42/EC příloha IX; NV č. 176/2008 Sb., příloha č. 9 / *Pursuant to the Machinery Directive 2006/42/EC, Annex IX*,
Posouzení shody provedla akreditovaná zkušební laboratoř / *The conformity assessment carried out by the accredited testing laboratory:*	Státní zkušebna zemědělských, lesnických a potravinářských strojů, a.s., Třanovského 622/11, 163 04 Praha 6–Řepy, ČR / *The Government Testing Laboratory of Agricultural, Food Industry and Forestry Machines, Joint-stock company*. Závěrečná zpráva č. 32 152 / *The Final Report No. 32 152)*.

Poznámka: Veškeré předpisy byly použity ve znění jejich změn a doplňků platných v době vydání tohoto prohlášení bez jejich citování.
Note: All regulations were applied in wording of later amendments and modifications valid at the time of this declaration issue without any citation of them.

Místo a datum vydání /
Place and date of issue: Mnichovice, 20. 2. 2019

Osoba zmocněná k podpisu za výrobce /
Signed by the person entitled to deal in the name of producer:

VARES
VARES Mnichovice a. s.
Pražská 539, 251 64 Mnichovice
IČO: 00662437 • DIČ: CZ00662437

Jméno / *Name*: Karel Vodenka Funkce / *Grade*: předseda představenstva Podpis / *Signature*: